Լվացարանի հենարանային բռնակ

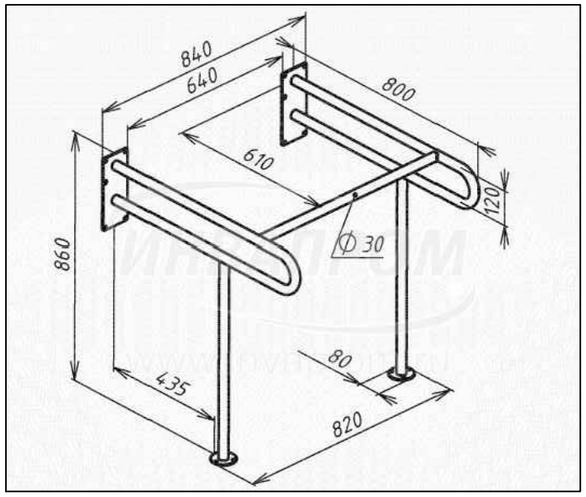

Զուգարանի շարժական հենարանային բռնակ (զուգարանի թղթի բռնակով)

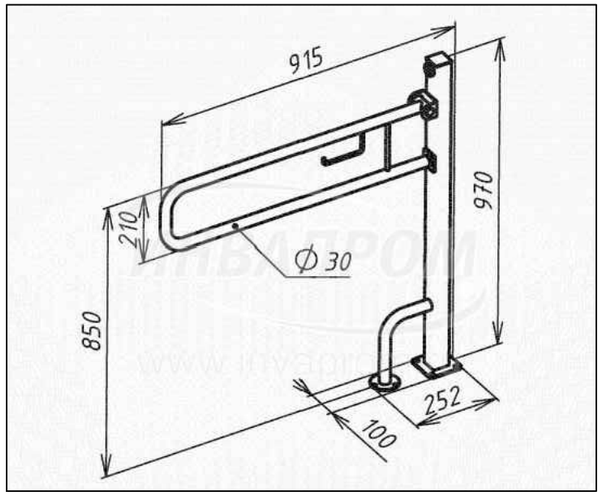

Լվացարան հաշմադամների համար

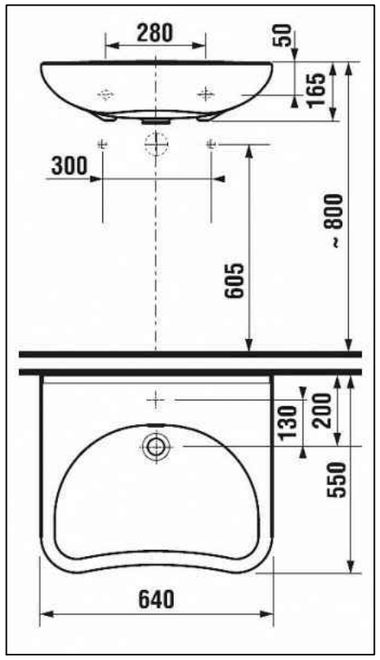

Զուգարանակոնք հաշմադամների համար

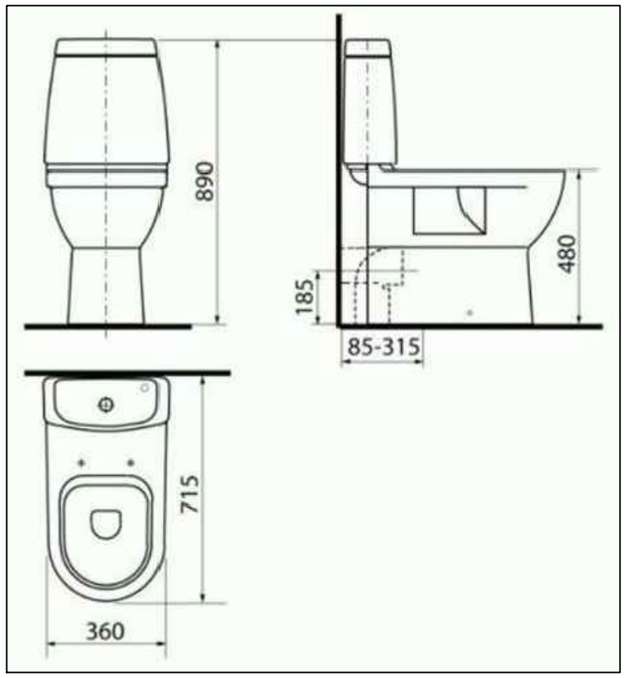

N/N	Անվանումը	Չափման միավոր	Քանակը
A	Լվացարանի հենարանային բռնակ	հատ	1
B	Զուգարանի շարժական հենարանային բռնակ (զուգարանի թղթի բռնակով)	հատ	2
C	Լվացարան հաշմանդամների համար	հատ	1
D	Զուգարանակոնք հաշմանդամների համար	հատ	1

Չափ.մ.	Մաս.թ.	Թերթեր	Փաստ.	Ստորագր.	Ամսաթիվ	Պատվիրատու՝ << h.186 հիմն. դպրոց>> ՊՈԱԿ

Ն.Գ.Ճ.	Հ. Հովսեփյան	« h.186 հիմնական դպրոց» ՊՈԱԿ-ի սանհանգույցների վերանորոգման նախագիծ	Էտապ	Թերթ	Թերթեր
Նախագծող	Ա. Եդիգարյան		ԳՇ	10	17
		Լվացարանի և զուգարանի հենարանային բռնակներ: Լվացարան և զուգրանակոնք հաշմանդամների համար: Աշխատանքային մասնագիր /երկրորդ հարկ/:	<<Սուֆետ>> ՍՊԸ		